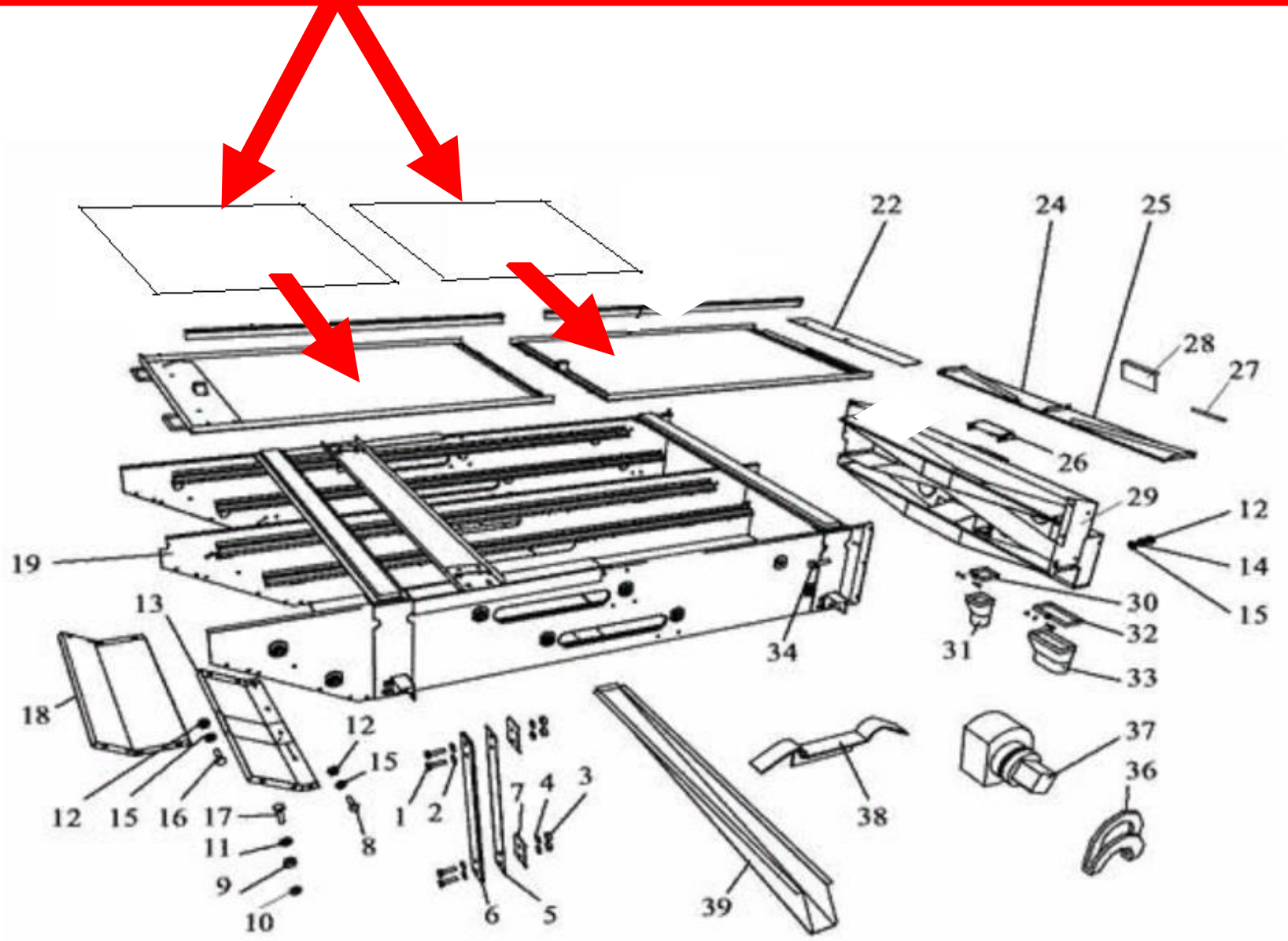Решето 740х990 прямоугольные отверстия 1,3мм